חתך טיפוסי בכבישים משולבים
סופי

קנ"מ 1:50

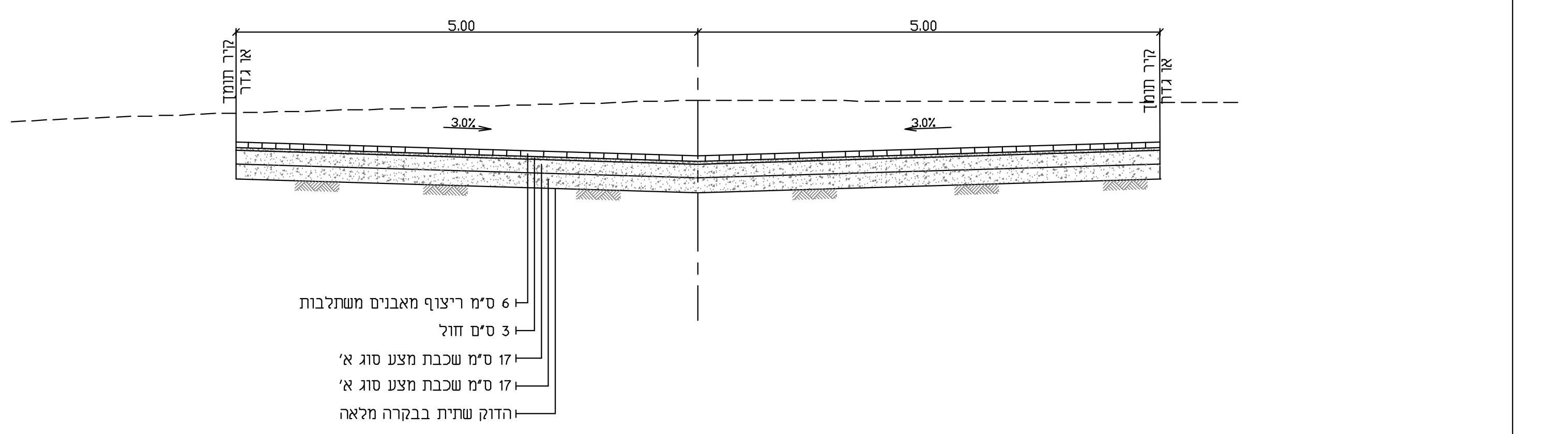
5.00
5.00
קיר תומך או גדר
3.0%
6 ס"מ ריצוף מאבנים משתלבות
3 ס"מ חול
17 ס"מ שכבת מצע סוג א'
17 ס"מ שכבת מצע סוג א'
הדוק שתית בבקרה מלאה

חתך טיפוסי בכבישים משולבים
לביצוע (שלב א')

קנ"מ 1:50

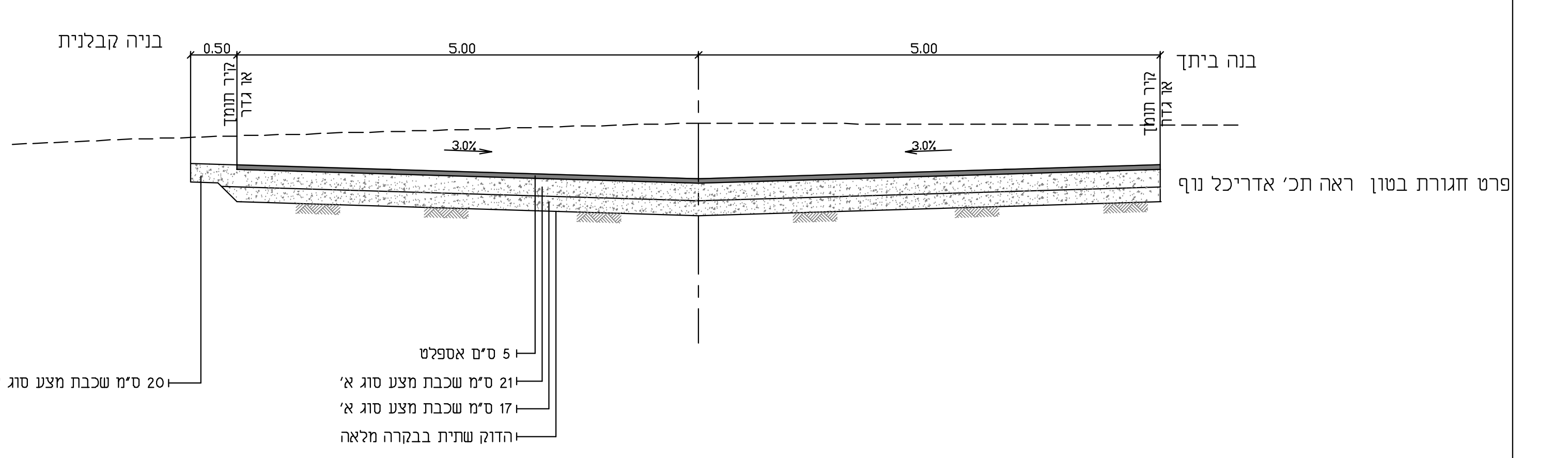
בניה קבלנית
בנה ביתך
0.50
5.00
5.00
קיר תומך או גדר
3.0%
פרט חגורת בטון ראה תכ' אדריכל נוף
5 ס"מ אספלט
21 ס"מ שכבת מצע סוג א'
17 ס"מ שכבת מצע סוג א'
הדוק שתית בבקרה מלאה
20 ס"מ שכבת מצע סוג א'

חתך טיפוסי בכבישים משולבים
קטע חד שיפועי

קנ"מ 1:50

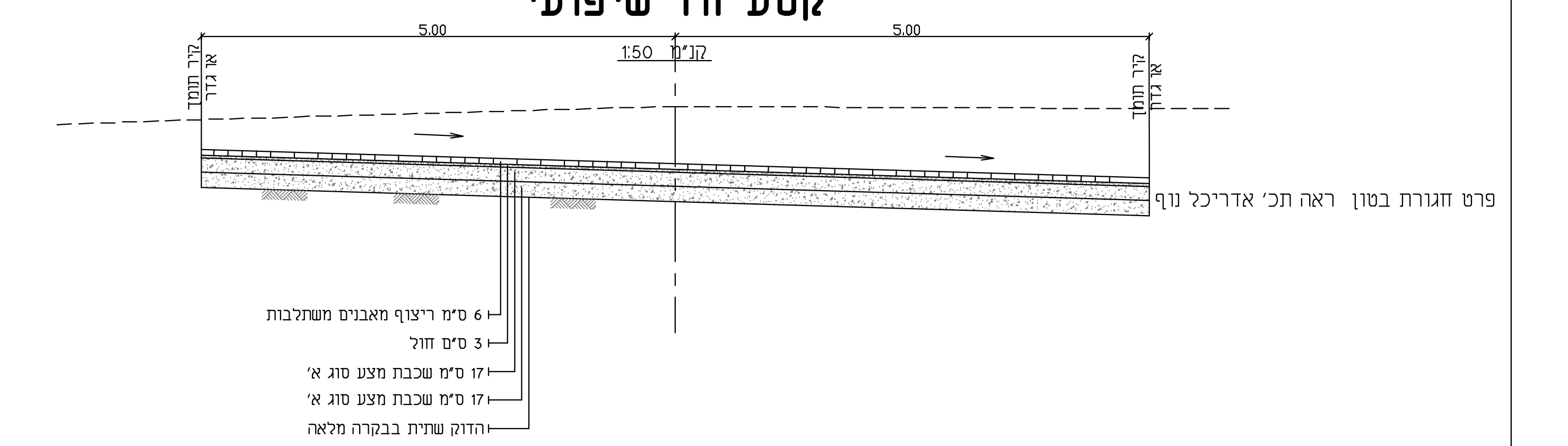
5.00
5.00
קיר תומך או גדר
פרט חגורת בטון ראה תכ' אדריכל נוף
6 ס"מ ריצוף מאבנים משתלבות
3 ס"מ חול
17 ס"מ שכבת מצע סוג א'
17 ס"מ שכבת מצע סוג א'
הדוק שתית בבקרה מלאה

חתך טיפוסי בכביש מסי 8

קנ"מ 1:50

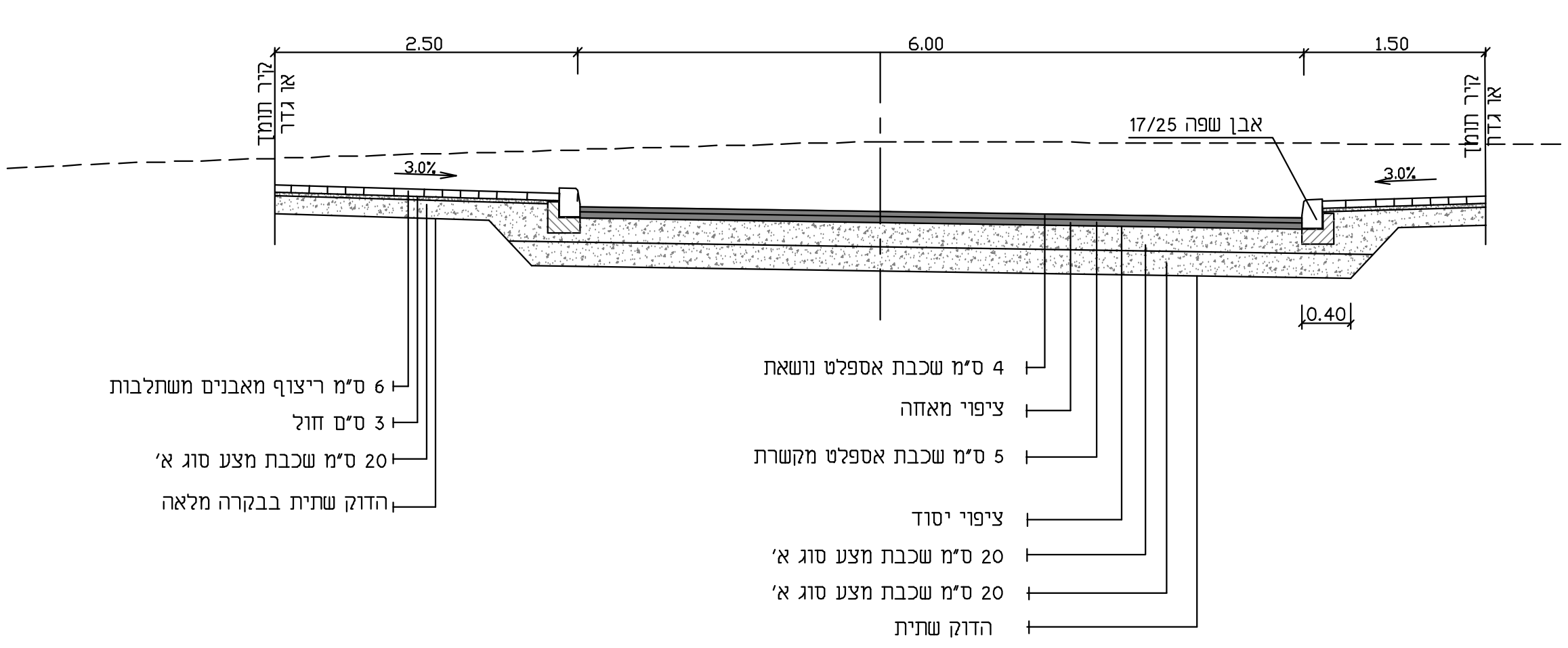
2.50
6.00
1.50
קיר תומך או גדר
אבן שפה 17/25
3.0%
0.40
6 ס"מ ריצוף מאבנים משתלבות
3 ס"מ חול
20 ס"מ שכבת מצע סוג א'
הדוק שתית בבקרה מלאה
4 ס"מ שכבת אספלט נושאת
ציפוי מאחה
5 ס"מ שכבת אספלט מקשרת
ציפוי יסוד
20 ס"מ שכבת מצע סוג א'
20 ס"מ שכבת מצע סוג א'
הדוק שתית

פרט מעקה בטיחות

קנ"מ 1:10

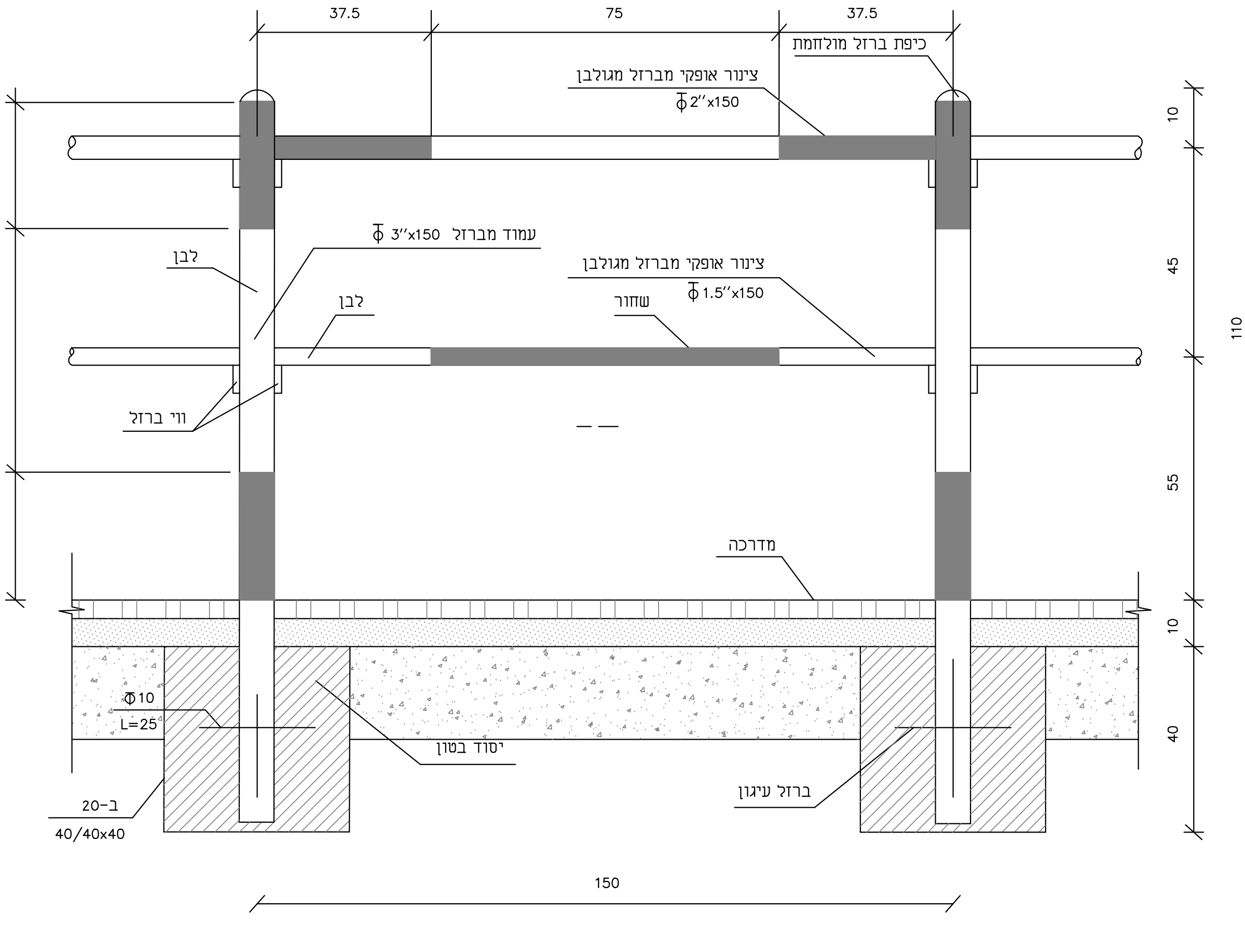
37.5
75
37.5
כיפת ברזל מולחמת
צינור אופקי מברזל מגולבן
Φ2"x150
עמוד מברזל Φ3"x150
לבן
לבן
צינור אופקי מברזל מגולבן
Φ1.5"x150
שחור
וי ברזל
מדרכה
Φ10
L=25
יסוד בטון
ב-20
40/40x40
ברזל עיגון
27.5
55
27.5
10
45
55
10
40
110
150

פרט הנמכת אבן שפה במדרכה - (מעבר להולכי רגל)

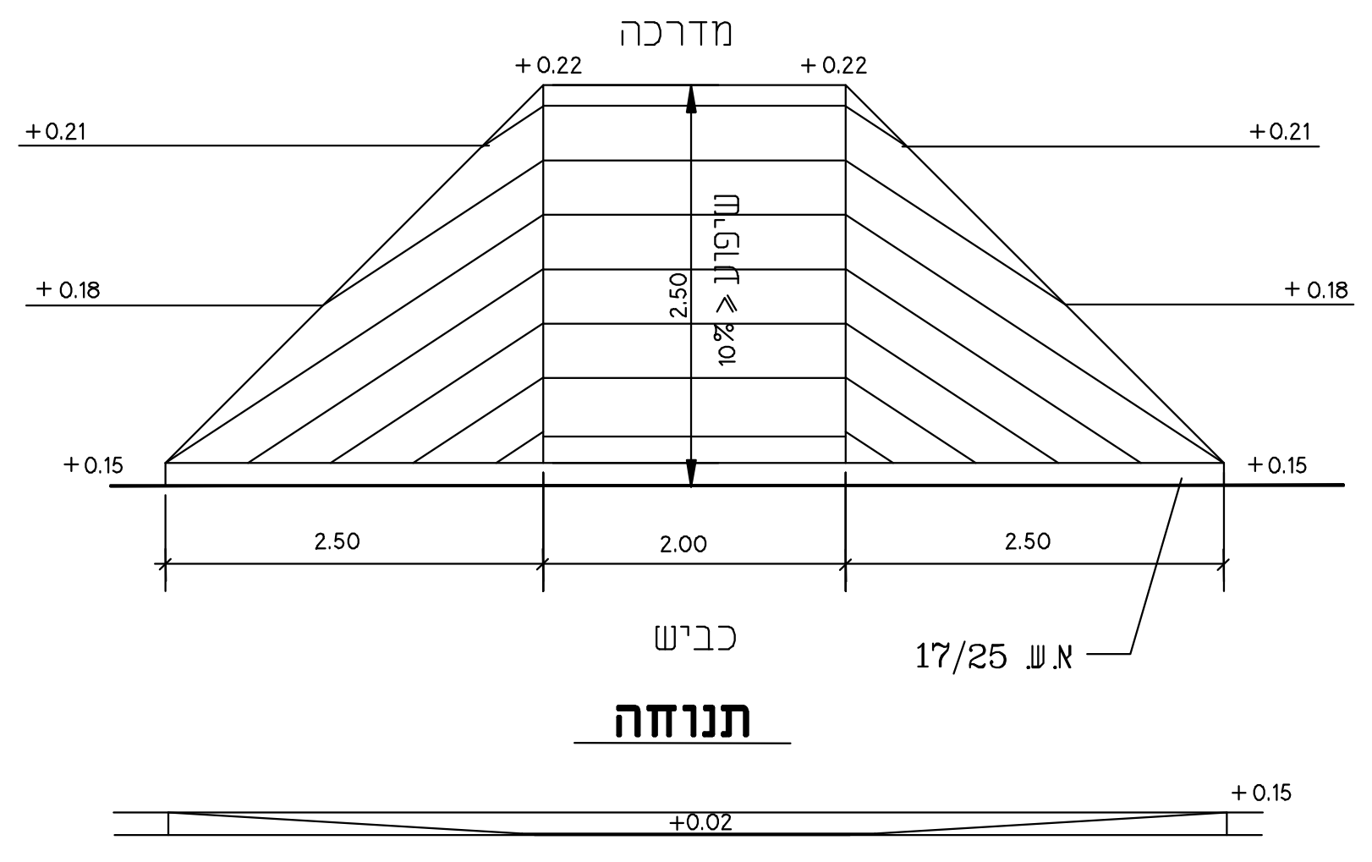
מדרכה
+0.22
+0.22
+0.21
+0.21
+0.18
+0.18
+0.15
+0.15
2.50
שיפוע ≤ 10%
2.50
2.00
2.50
כביש
א.ש. 17/25
תנוחה
+0.15
+0.02
חזית

פרט אבן שפה מונמכת

קנ"מ 1:10

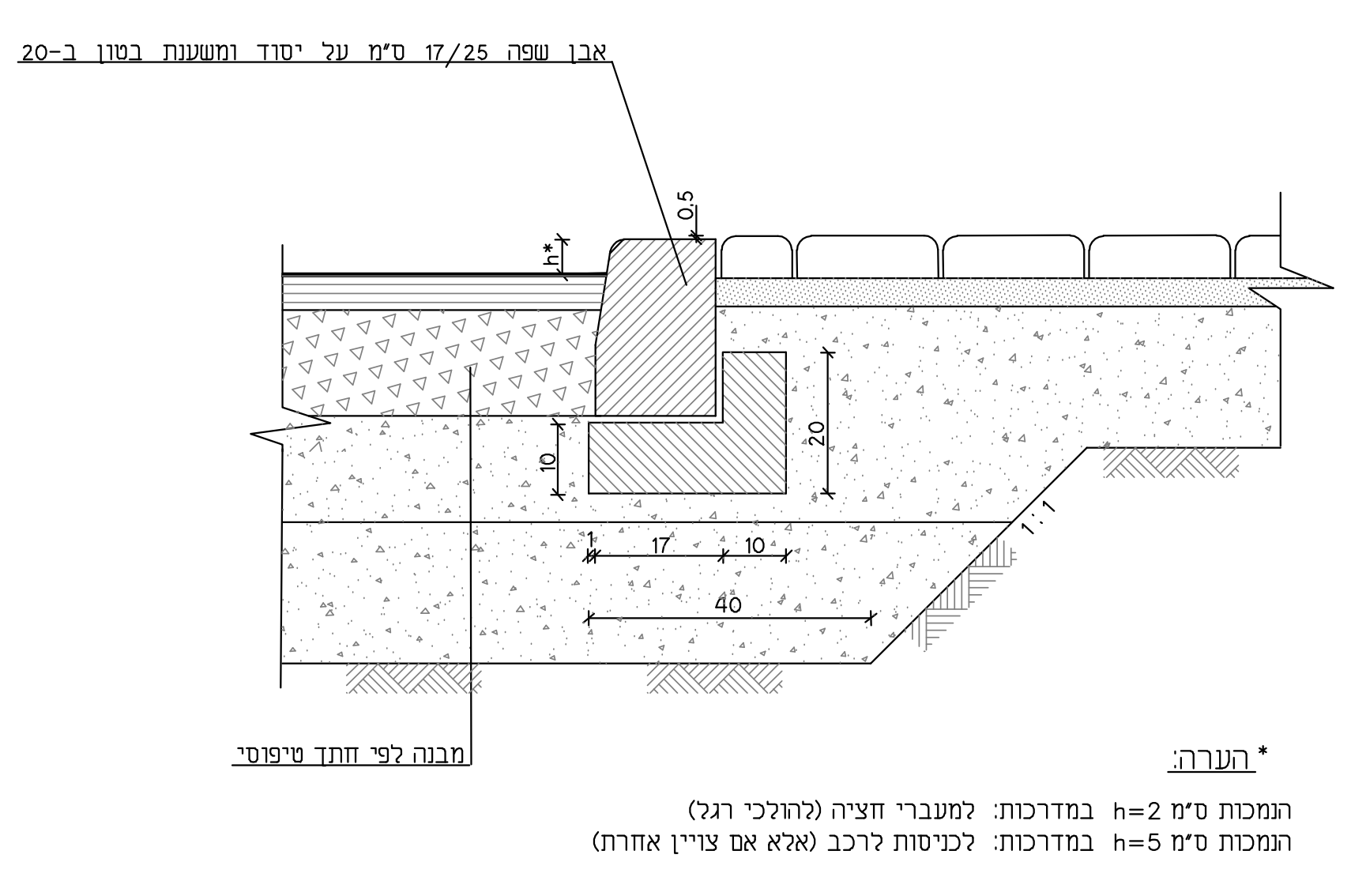
אבן שפה 17/25 ס"מ על יסוד ומשענת בטון ב-20
0.5
h*
10
20
1
17
10
40
1:1
מבנה לפי חתך טיפוסי

*הערה:

הנמכות ס"מ h=2 במדרכות: למעברי חציה (להולכי רגל)

הנמכות ס"מ h=5 במדרכות: לכניסות לרכב (אלא אם צויין אחרת)

כיסוי בהתחברות לכביש קיים

קנ"מ 1:10

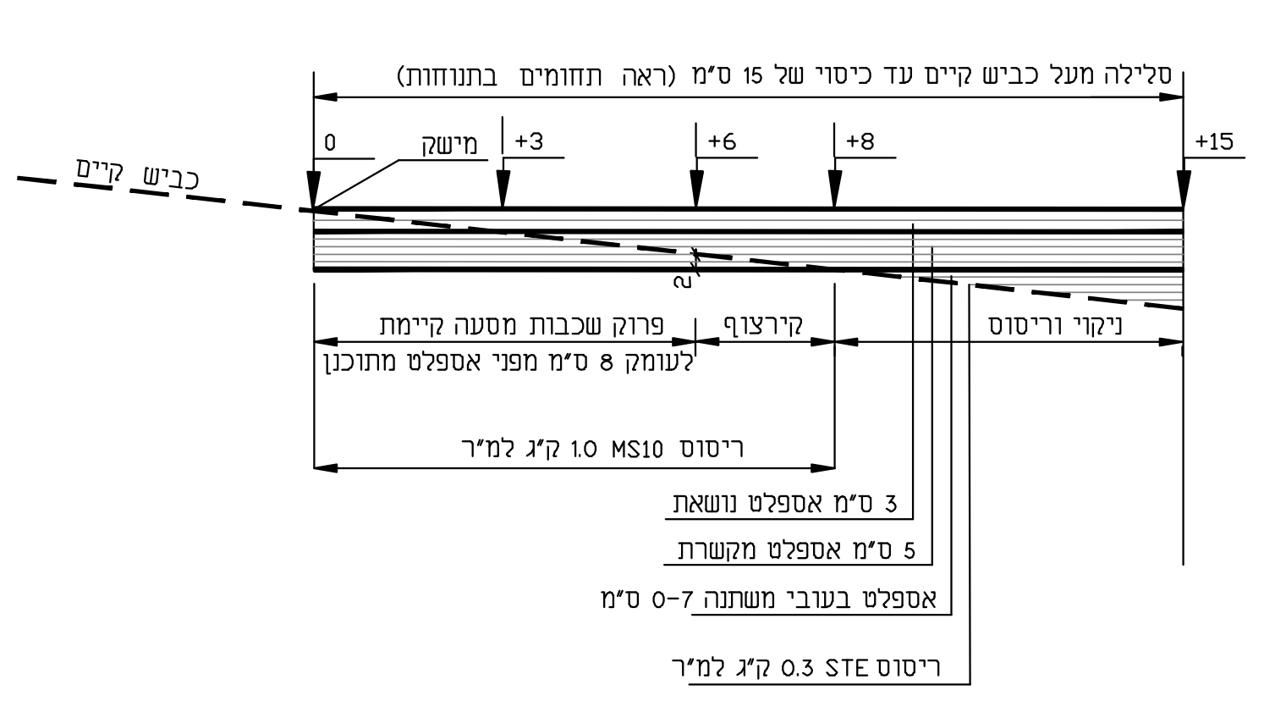
סלילה מעל כביש קיים עד כיסוי של 15 ס"מ (ראה תחומים בתנוחות)
0
מישק
+3
+6
+8
+15
כביש קיים
2
פרוק שכבות מסעה קיימת לעומק 8 ס"מ מפני אספלט מתוכנן
קירצוף
ניקוי וריסוס
ריסוס MS10 1.0 ק"ג למ"ר
3 ס"מ אספלט נושאת
5 ס"מ אספלט מקשרת
אספלט בעובי משתנה 0-7 ס"מ
ריסוס STE 0.3 ק"ג למ"ר

חתך אנכי לחציות מערכות

קנ"מ 1:100

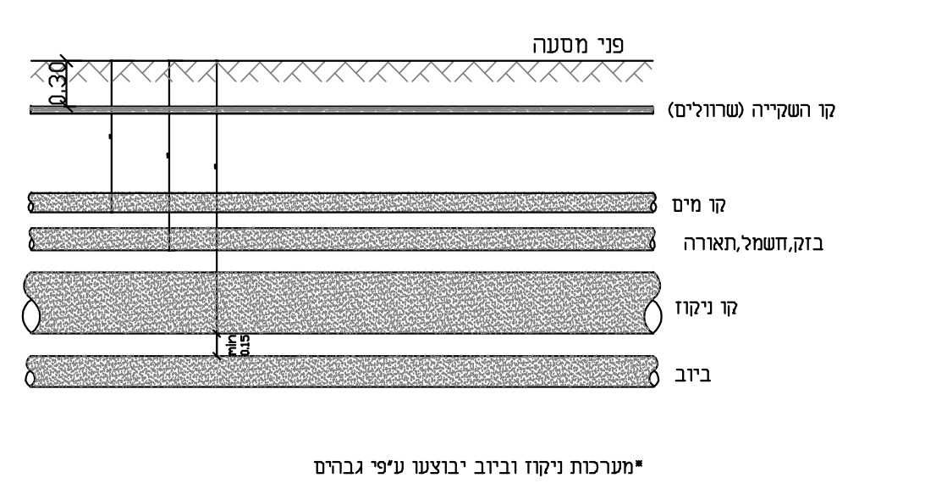
פני מסעה
0.30
קו השקייה (שרוולים)
קו מים
בזק,חשמל,תאורה
קו ניקוז
min 0.15
ביוב

*מערכות ניקוז וביוב יבוצעו ע"פי גבהים בתכניות המפורטות ולא ע"פי פרט זה

פרט מעבר חציה

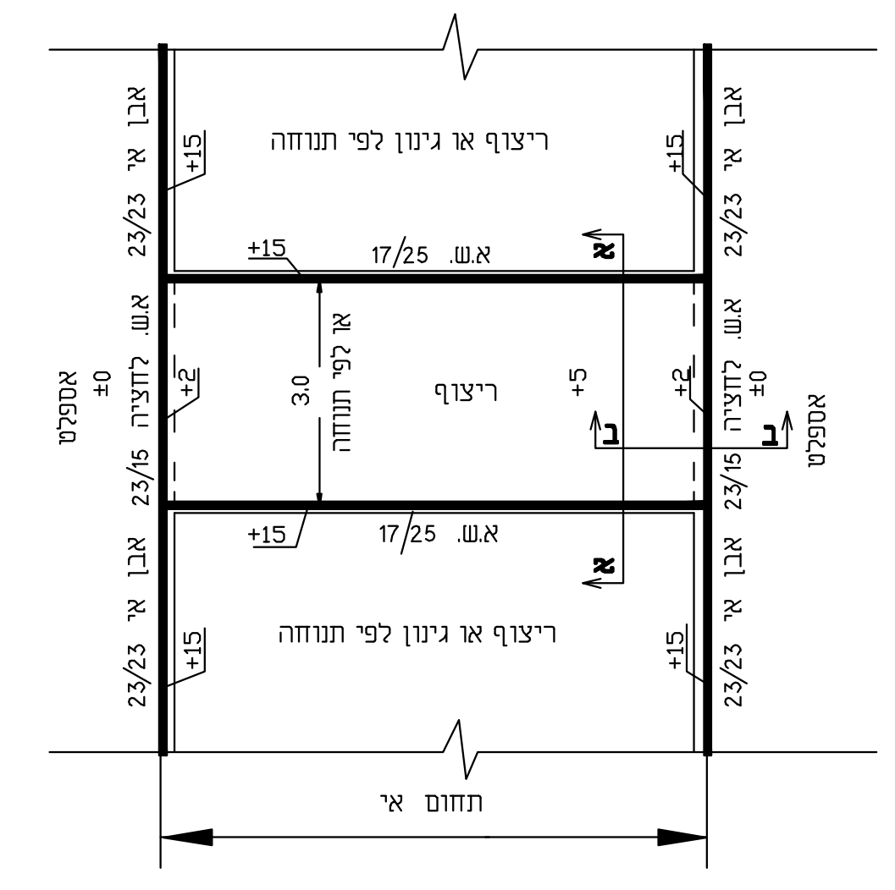
אבן אי 23/23
אבן אי 23/23
א.ש. לחציה 23/15
אבן אי 23/23
אבן אי 23/23
א.ש. לחציה 23/15
ריצוף או גינון לפי תנוחה
ריצוף או גינון לפי תנוחה
ריצוף
+15
+15
+15
+15
+15
+15
+2
+2
+5
א.ש. 17/25
א.ש. 17/25
3.0 או לפי תנוחה
אספלט ±0
אספלט ±0
א
א
ב
ב
תחום אי

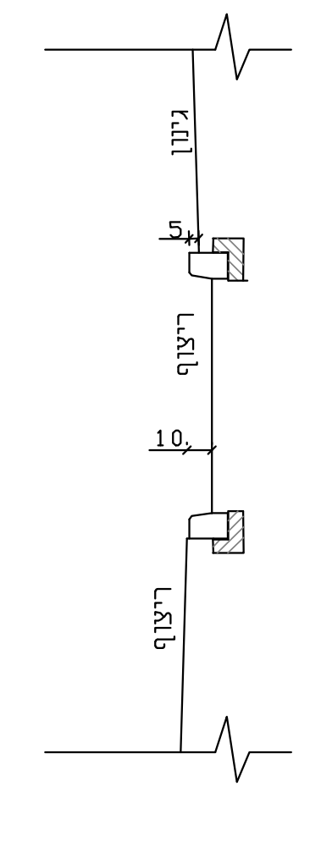
גינון
5
ריצוף
10
ריצוף

חתך א-א

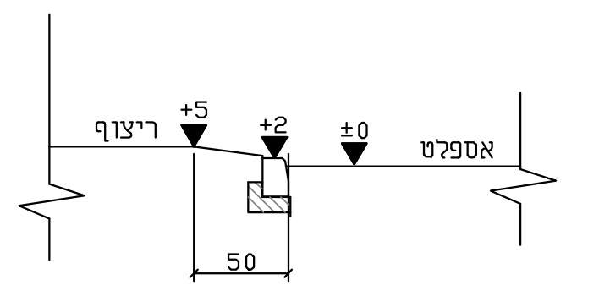
ריצוף
+5
+2
±0
אספלט
50

חתך ב-ב

חתך טיפוסי בכיכר

קנ"מ 1:10

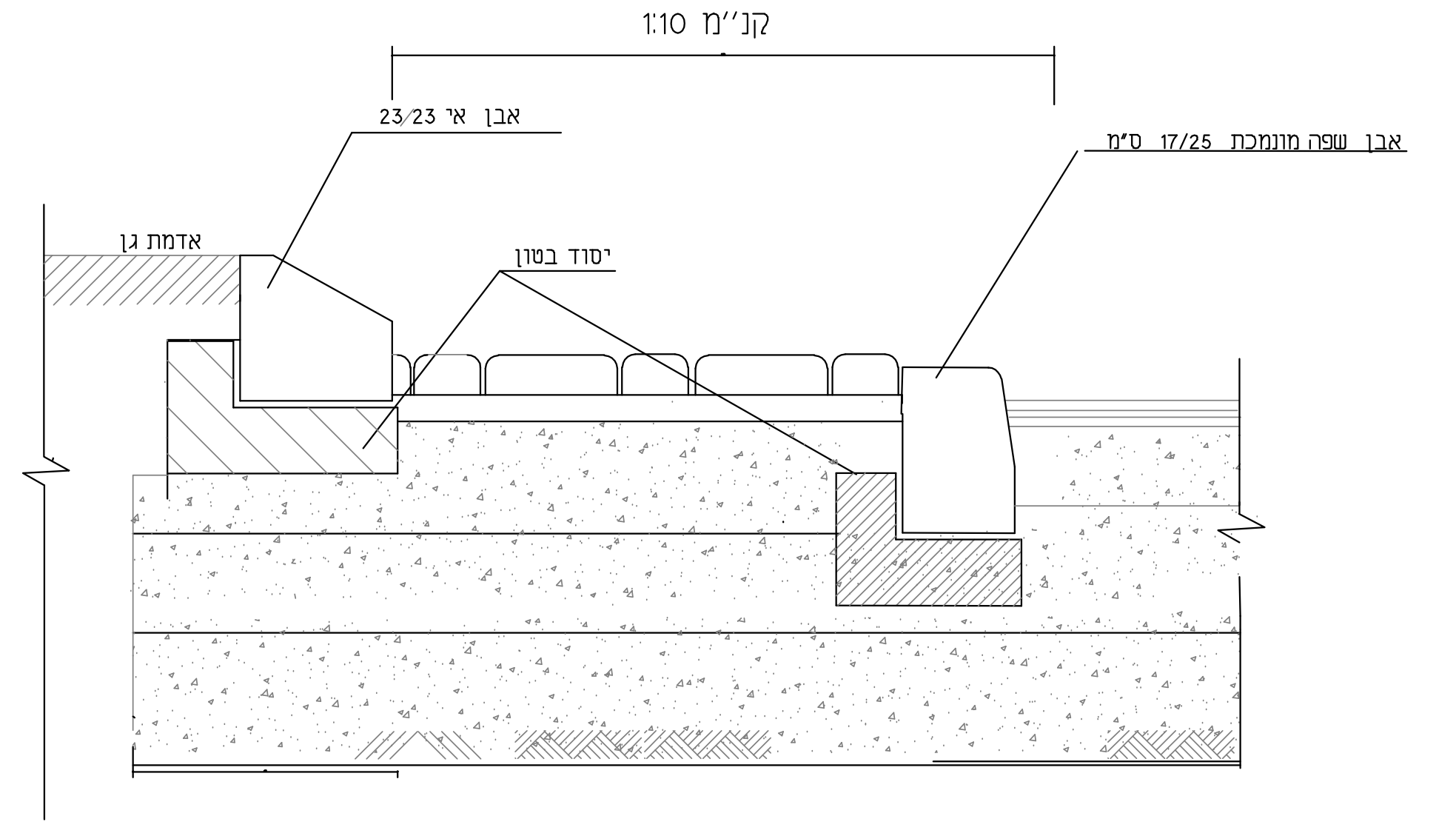
אבן אי 23/23
אדמת גן
יסוד בטון
אבן שפה מונמכת 17/25 ס"מ

פרט מישק התחברות לאספלט קיים

קנ"מ 1:10

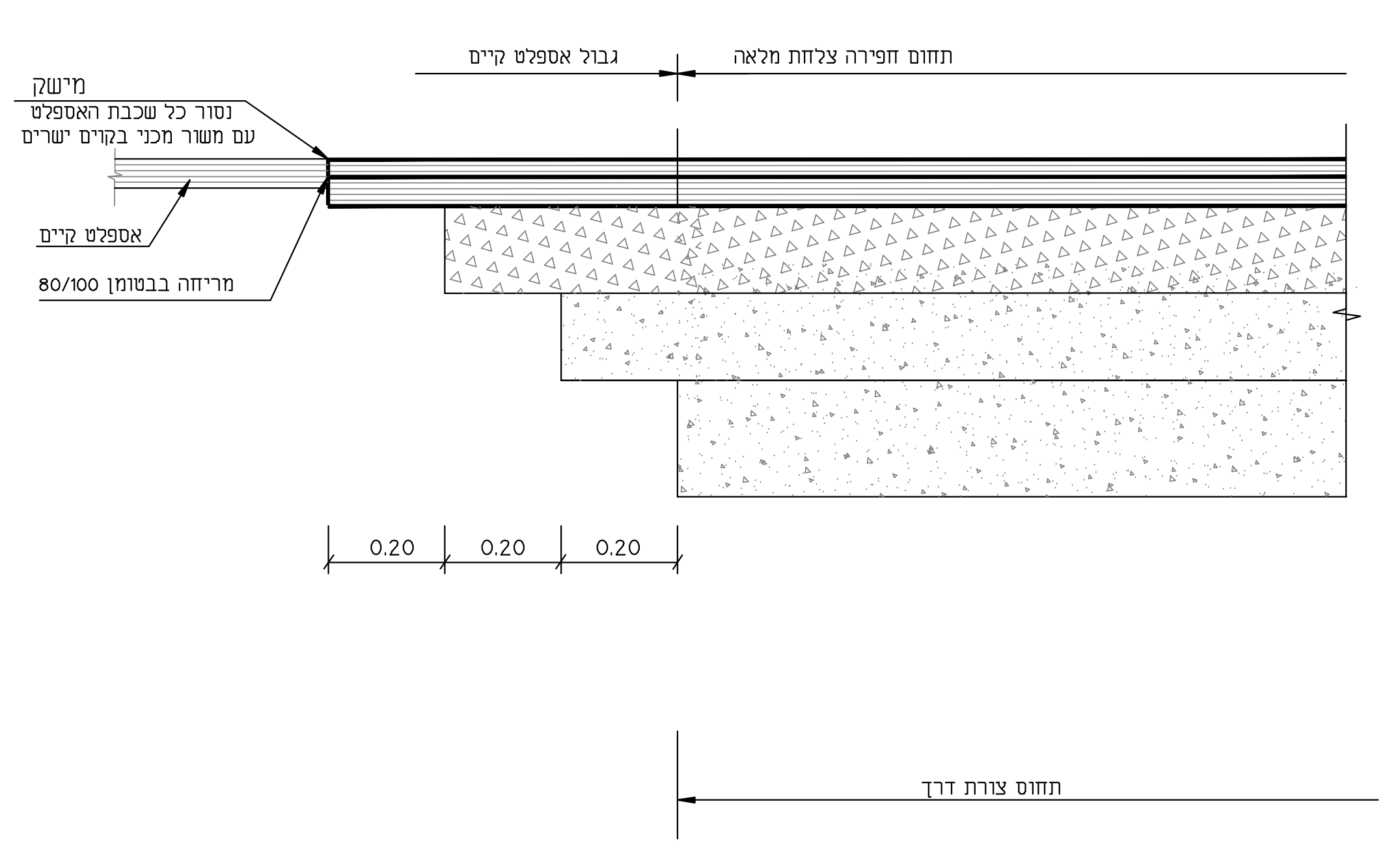
גבול אספלט קיים
תחום חפירה צלחת מלאה
מישק
נסור כל שכבת האספלט עם משור מכני בקוים ישרים
אספלט קיים
מריחה בבטומן 80/100
0.20
0.20
0.20
תחום צורת דרך

מעקה בטיחות

קנ"מ 1:20

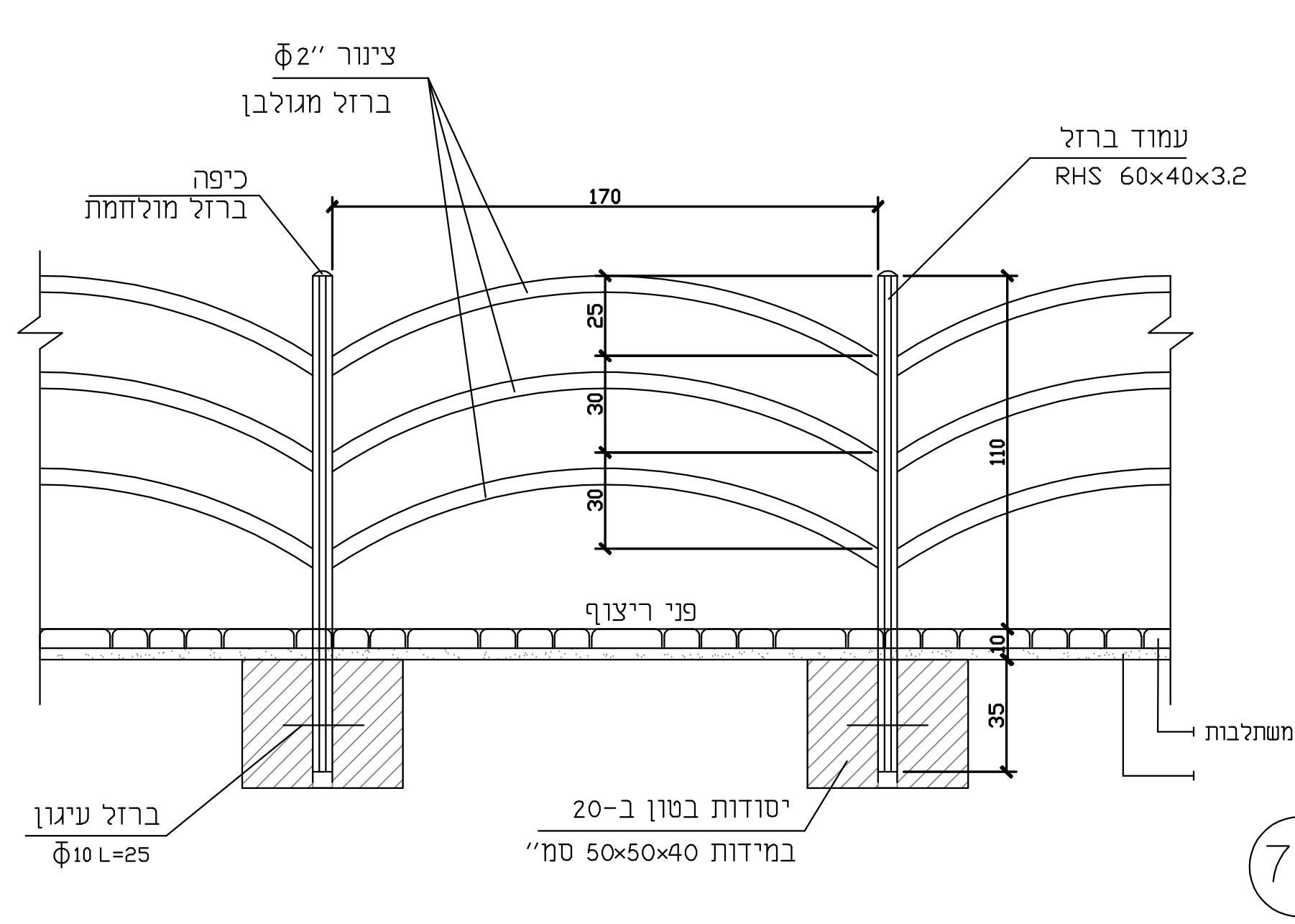
צינור Φ2"
ברזל מגולבן
כיפה
ברזל מולחמת
עמוד ברזל
RHS 60x40x3.2
170
25
30
30
110
פני ריצוף
10
35
ברזל עיגון
Φ10 L=25
יסודות בטון ב-20
במידות 50x50x40 סמ"
6 ס"מ ריצוף מאבנים משתלבות
4 ס"מ חול

74

אבן שפה 17/25 ס"מ

קנ"מ 1:10

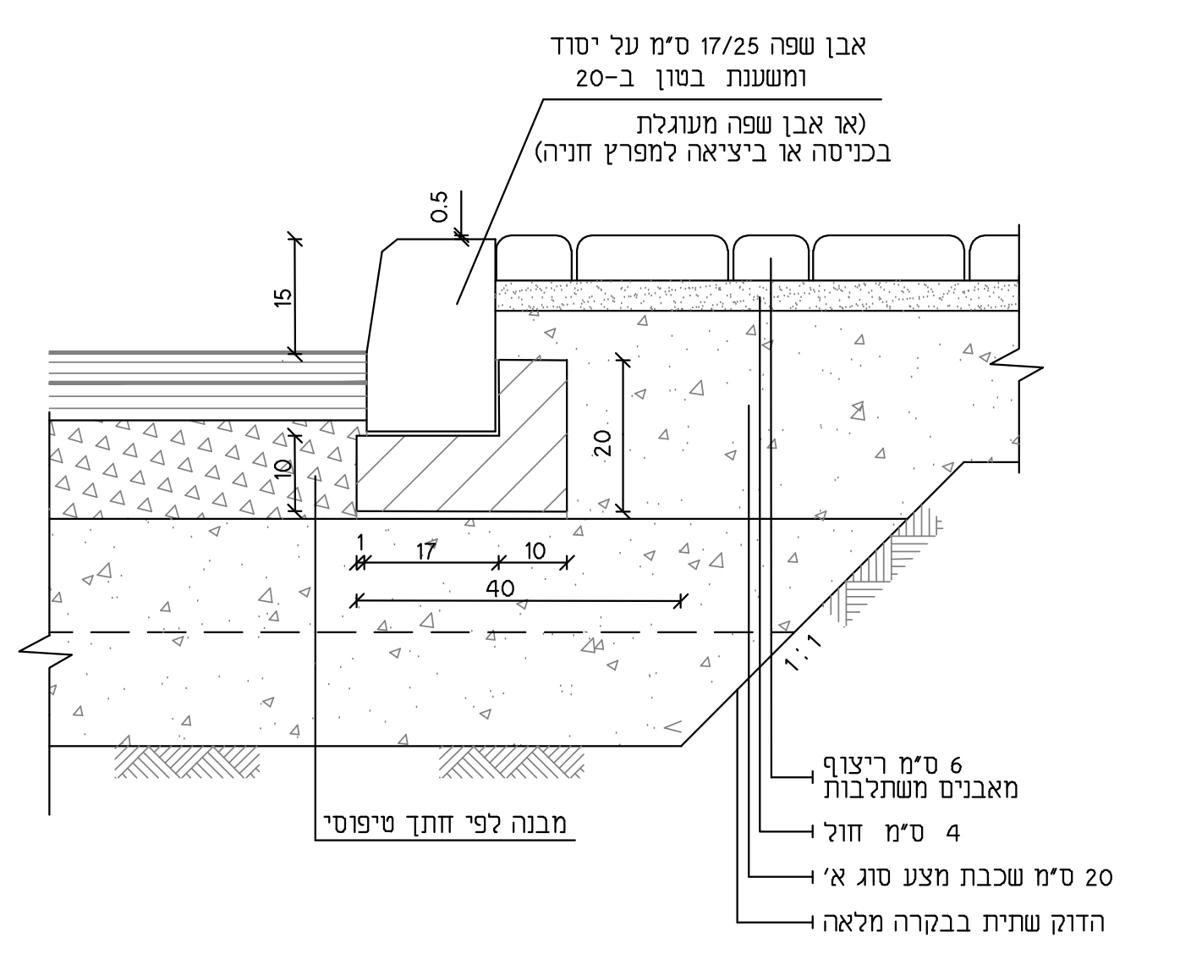
אבן שפה 17/25 ס"מ על יסוד ומשענת בטון ב-20
(או אבן שפה מעוגלת בכניסה או ביציאה למפרץ חניה)
0.5
15
10
20
1
17
10
40
1:1
מבנה לפי חתך טיפוסי
6 ס"מ ריצוף מאבנים משתלבות
4 ס"מ חול
20 ס"מ שכבת מצע סוג א'
הדוק שתית בבקרה מלאה

פרט אבן גן 10/20 ס"מ

קנ"מ 1:10

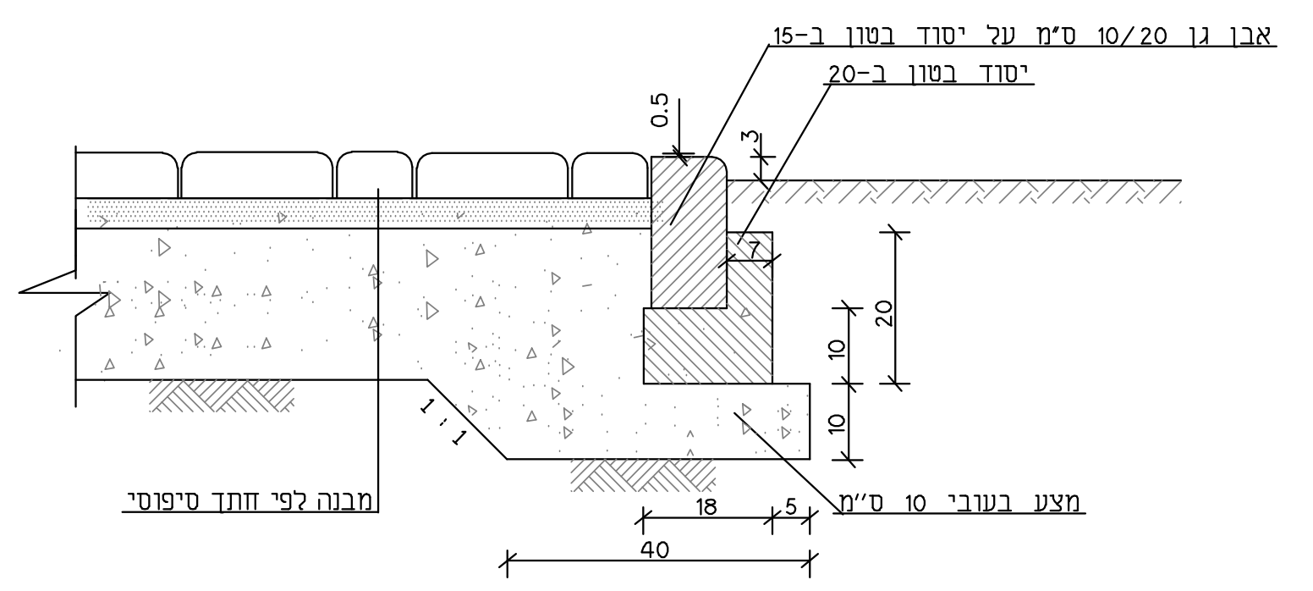
אבן גן 10/20 ס"מ על יסוד בטון ב-15
יסוד בטון ב-20
0.5
3
7
20
10
10
1:1
מבנה לפי חתך טיפוסי
מצע בעובי 10 ס"מ
18
5
40

פרט אבן אי

קנ"מ 1:10

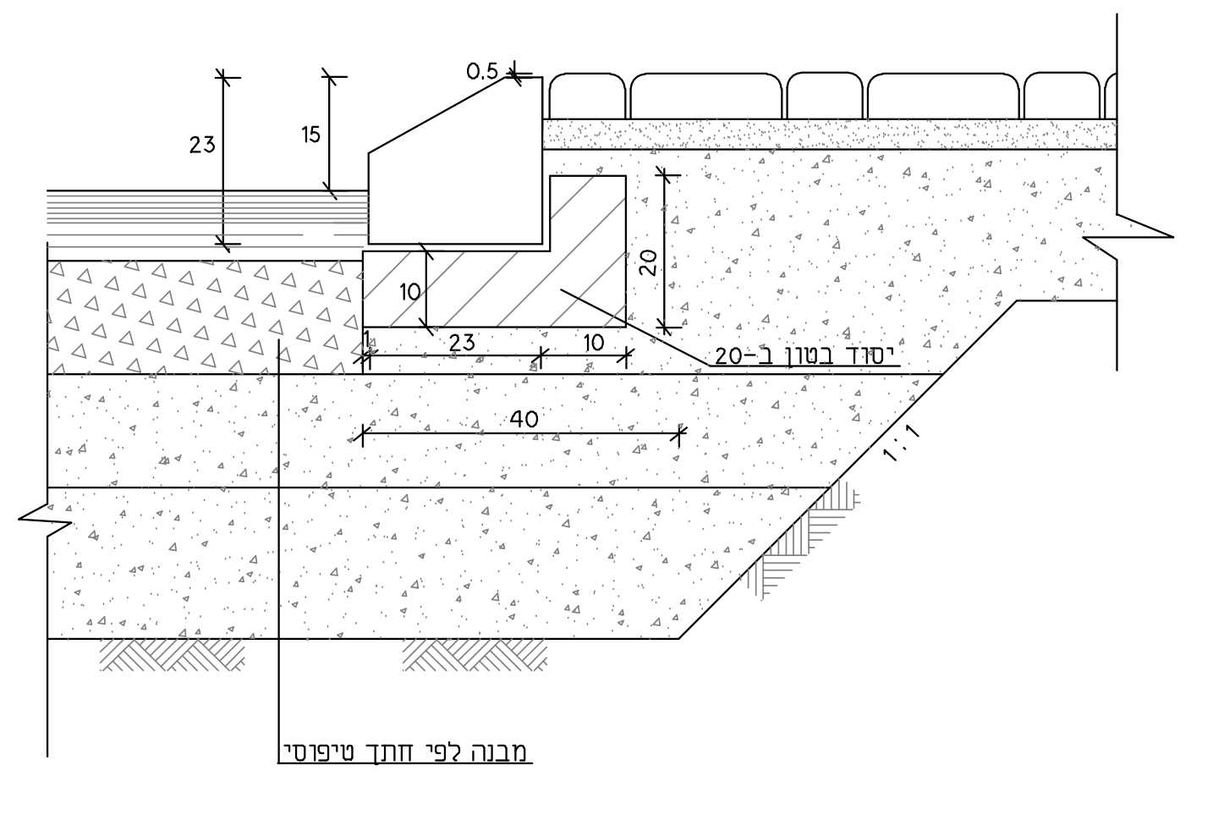
0.5
23
15
10
20
23
10
40
יסוד בטון ב-20
1:1
מבנה לפי חתך טיפוסי

פרט אבן שפה לחציה (מעבר להולכי רגל)

קנ"מ 1:10

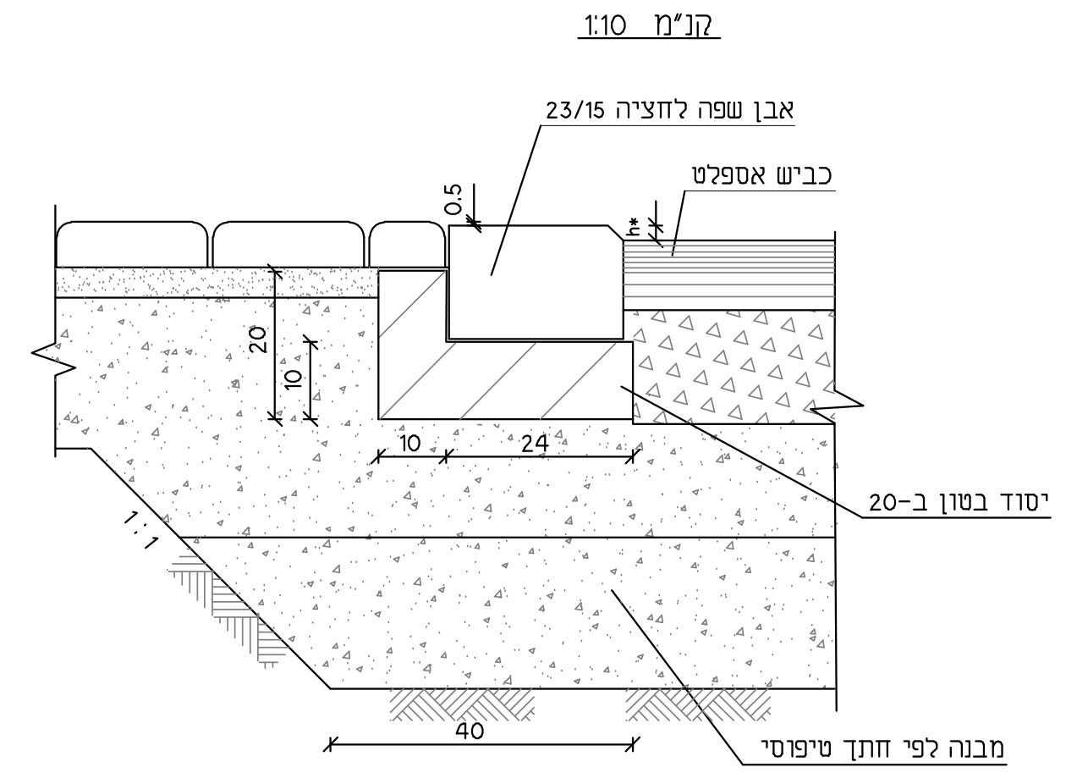
אבן שפה לחציה 23/15
כביש אספלט
0.5
h*
20
10
10
24
יסוד בטון ב-20
1:1
40
מבנה לפי חתך טיפוסי

h*

h=2 למעבר חצייה

h=0 לחנייה מרוצפת

פרט הנמכת אבן שפה בכניסה לשער קיים

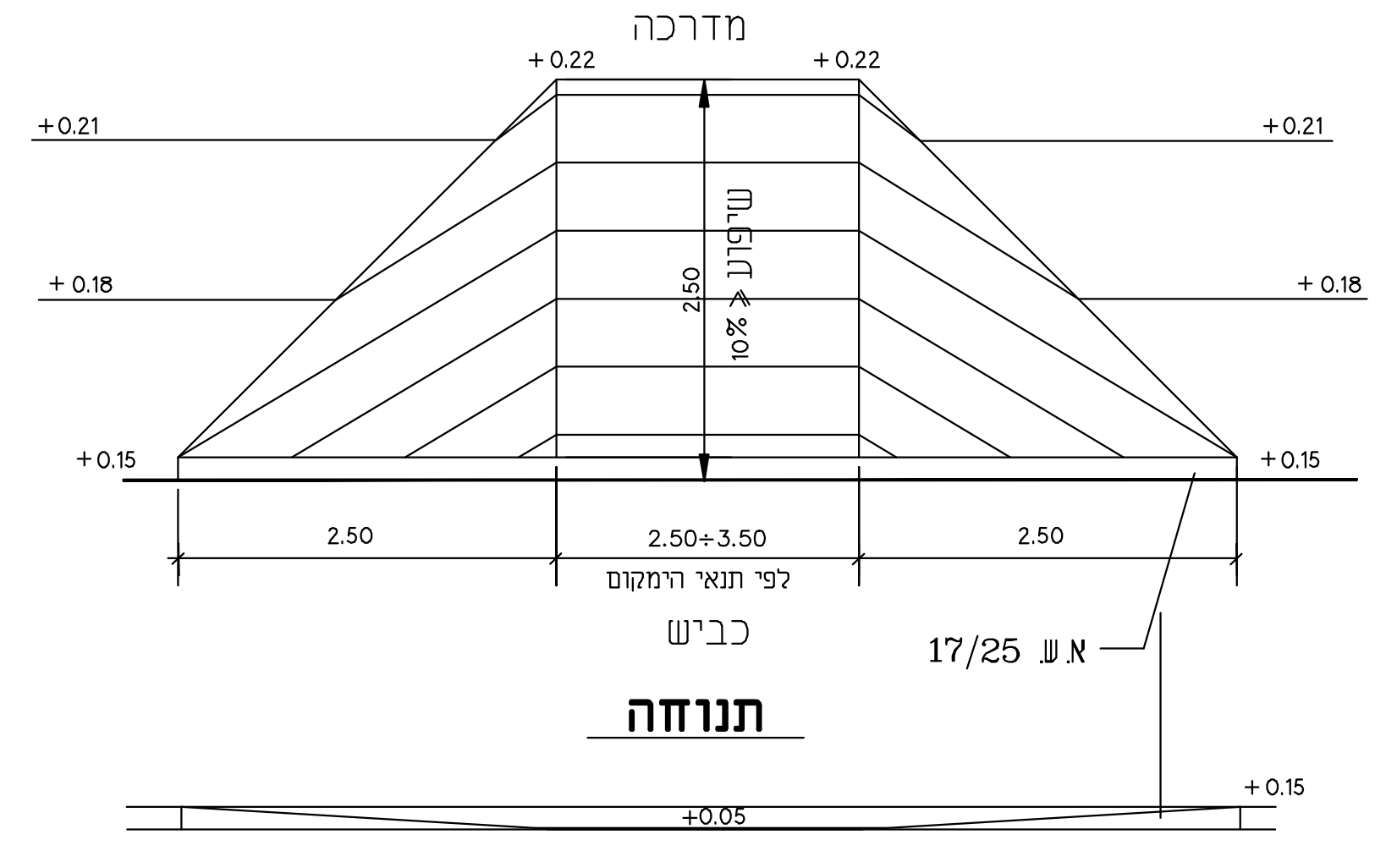
מדרכה
+0.22
+0.22
+0.21
+0.21
+0.18
+0.18
+0.15
+0.15
2.50
שיפוע ≤ 10%
2.50
2.50÷3.50
לפי תנאי המקום
2.50
כביש
א.ש. 17/25
תנוחה
+0.15
+0.05

חזית

הקבלן אחראי לתאום המידות.
אין לקבוע גדלים ע"י מדידה בתכנית.
על כל אי התאמה על הקבלן להודיע למתכנן.

הערות:

כמות	תאריך	תפוצה	לעיון	לאישור	לביצוע

מס'	תאריך	שינויים	ערך	שרטט	ביקר
2	27.03.11	תוספת פרט אבן סימון לעיוורים	א.ח.	א.ח.	י.קישוני
1	6.03.11	תוספת חתך טיפוסי כביש 8 עדכון לפי הערות של מר ליברמן	א.ח.	א.ח.	י.קישוני

מהדורה ②

○ לעיון ○ לאישור ● למכרז ○ לביצוע

מפתח גיליונות :

שם המזמין : משרד השיכון

שם הפרויקט : נווה טל

שם התכנית : חתכים טיפוסיים ופרטים

מספר תכנית : 440 -200

קנה מידה : שונה

תאריך מהדורה ראשונה : 17/11/2010

ערך : א.חולודנקו

בקר : י.קישוני

שרטט : א.חולודנקו

אישר :

שם הקובץ : F:\DATA\440\drawing\440-200.dwg ©

תאריך הדפסה : 30/3/2011

המתכנן :

מהוד הנדסה בע"מ

באר שבע, **בית בלטק**, יהודה הנחתום 4
טל. 08-6288060 פקס. 08-6288070

תל-אביב, מגדלי טויוטה, רח' יגאל אלון 65
טל. 03-6251188 פקס. 03-6251187

F:\DATA\440\drawing\440-200.dwg, 30/03/2011 11:09:24, DWG To PDF.pc3